RWS - Einbaumaße

Dimensions

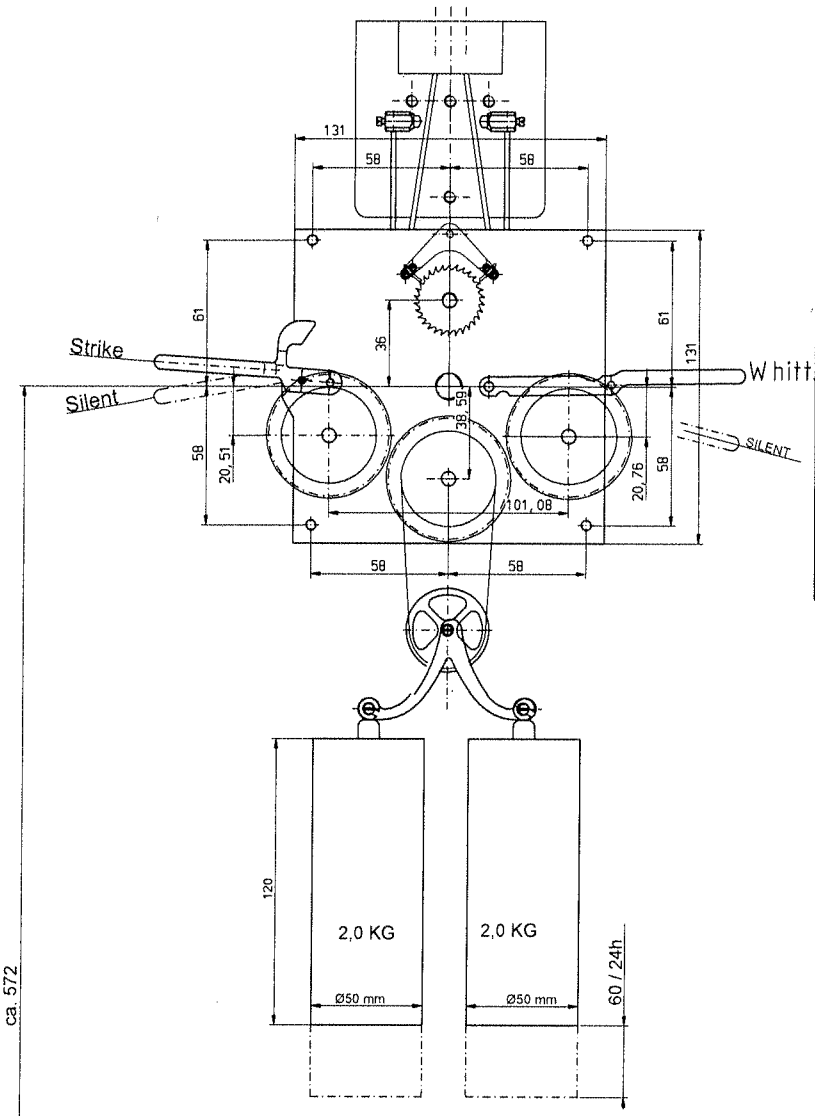

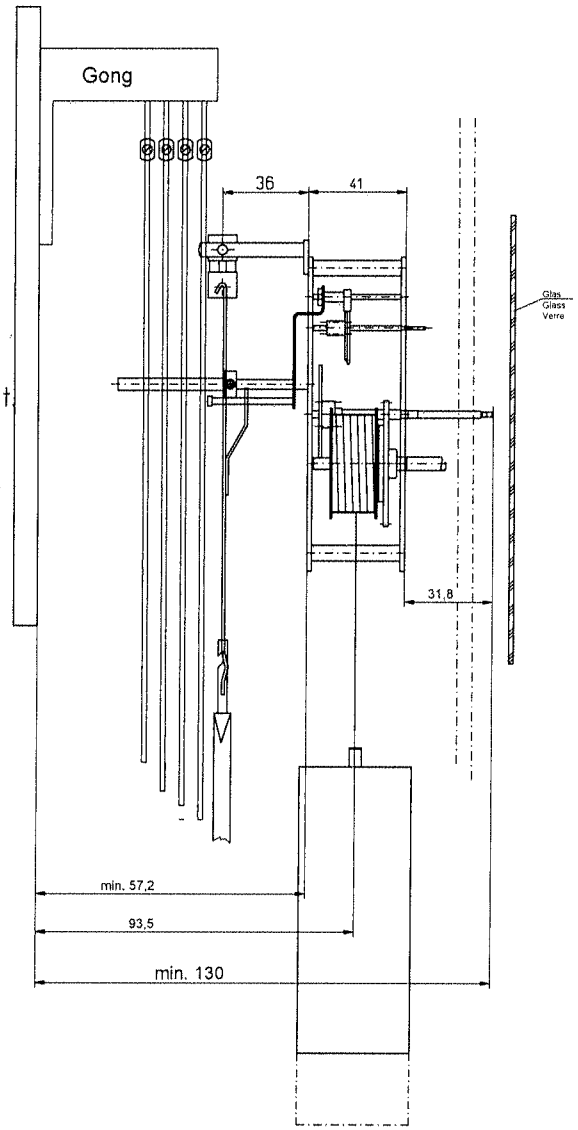

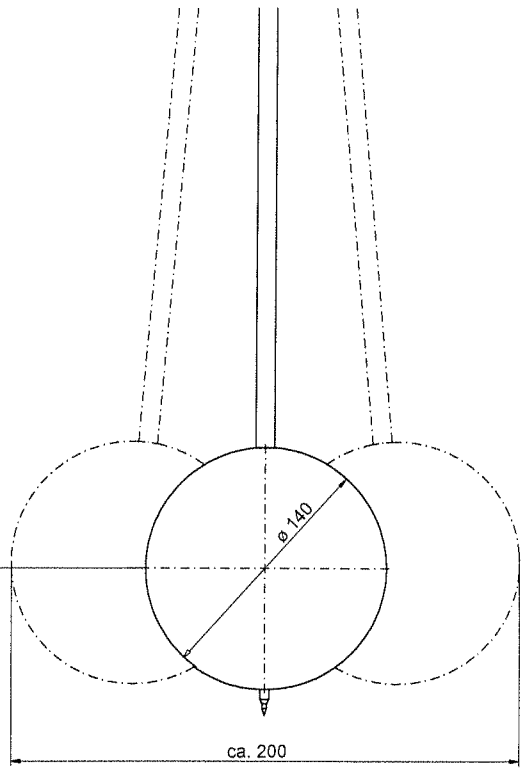

Techn. Änderungen vorbehalten